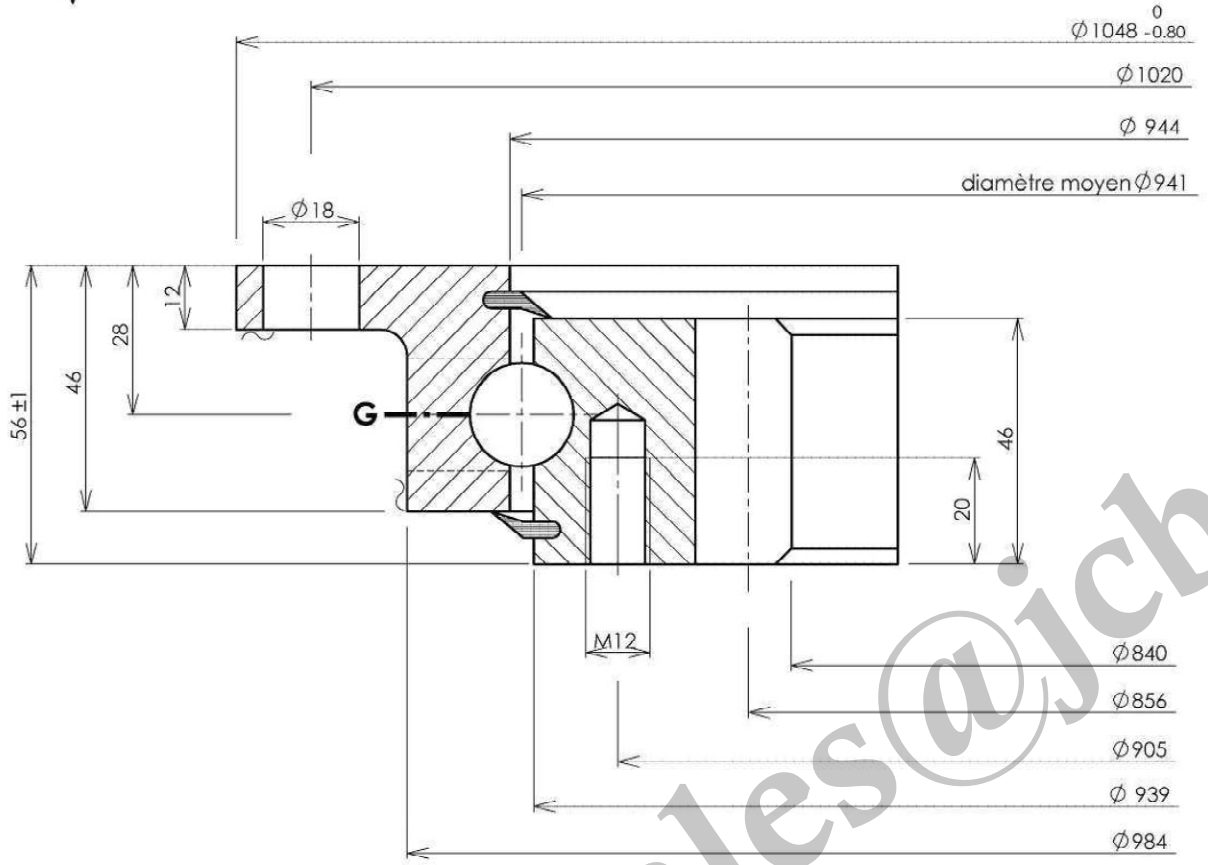

Implantation suivant A

Implantation according to A

Ansicht nach A

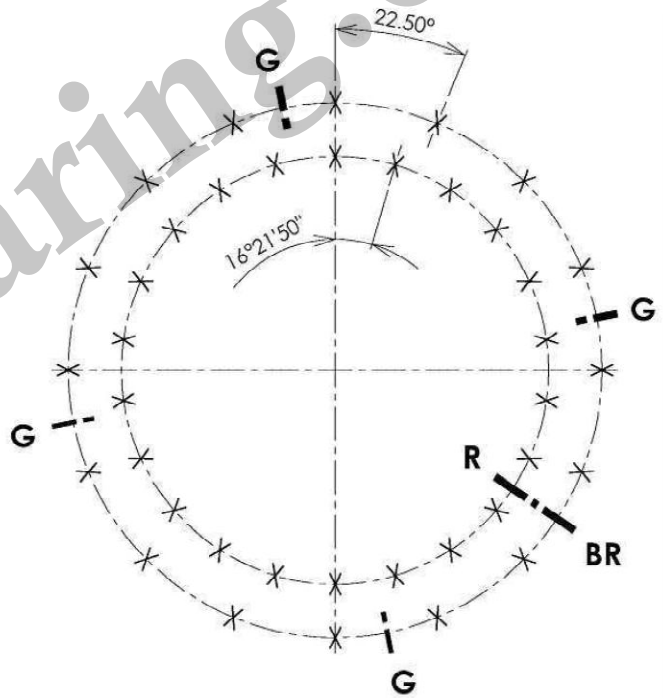

Email : sales@jcb-bearing.com

Denture - Gear - Verzahnung: Droite

Module / Module - Modul / Diametral pitch: 8

Angle de pression / Pressure angle / Eingriffswinkel: 20°

Nbre de dents / Nr. of teeth - Zahnzahl: 107

Troncature / Truncature - Kopfkürzung:

Diamètre primitif / Pitch diameter - Teilkreisdurchmesser: 856

Déport 2δm / Add. mod. 2δm - Profilverschiebung 2δm:

Cote sur 13 dents / Measurement on teeth / Zahnmessweite bei Zahnen: 307.850 / 307.610

Faux rond au diamètre primitif - Run out on P.D. / Rundlauffehler am Teilkreis

Non trempée / No hardened / Ungehärtet

Trempée / Hardened / Gehärtet

Tolérances générales suivant IT-ETR-061
General tolerances according to IT-ETR-061
Allgemeine toleranzen nach IT-ETR-061

X	B.E. O.R A.R.	16	Trous de fixation / Mounting holes / Befestigungsborungen	Ø18	equid. / equis. / gl. Abst.
	B.I. I.R. I.R.	22	Trous de fixation / Mounting holes / Befestigungsborungen	M12	equid. / equis. / gl. Abst.
G	B.E. O.R. A.R.	4	Trous de graisseurs / Grease holes / Schmierborungen	M 8 x 1.00	equid. / equis. / gl. Abst.
	B.I. I.R. I.R.		Trous de graisseurs / Grease holes / Schmierborungen		equid. / equis. / gl. Abst.

B R Position approximative du bouchon et du raccord de trempe
Filler plug and hardening connection of raceway
ca Stopfen - und heertteschlupf - position

Ind			
C			
B			
A			

Des.

Date.

Ver.

Date.

Ech.

Masse estimée / Gewicht ca / Estimated weight: 72 kg / lbs

Cette couronne brevetée DUO-ROL-X est notre propriété. Ce plan ne peut être communiqué ni retransmis à des tiers sans l'autorisation écrite de ROLLIX-DEFONTAINE

Information confidential proprietary of ROLLIX-DEFONTAINE. Any person excepted is required to accept same information in confidence and agrees to make no disclosures or use there of except as authorized by ROLLIX - DEFONTAINE

Diese paterntierte drehverbindung DUO-ROL-X ist unser Eigentum. Diese zeiuchnung darf nicht ohne schriftliche genehmigung von ROLLIX-DEFONTAINE weitergegeben werden.

N° 22-0941-01

Indice C

Company Name : Luoyang JCB Bearing Technology Co.,Ltd

Contact information
Company Address : No.3 Lianmeng road, Luoyang, Henan,China.
Postal code : 471003
Phone : 86-379-68611678 Fax : 86-379-68611679
Msn: jcb-bearing@hotmail.com Skype: jcb-bearing
E-mail: sales@jcb-bearing.com
Reserved E-mail: jcb.bearing@gmail.com
Website: www.jcb-bearing.com

IT-ETR 905 Indice 3