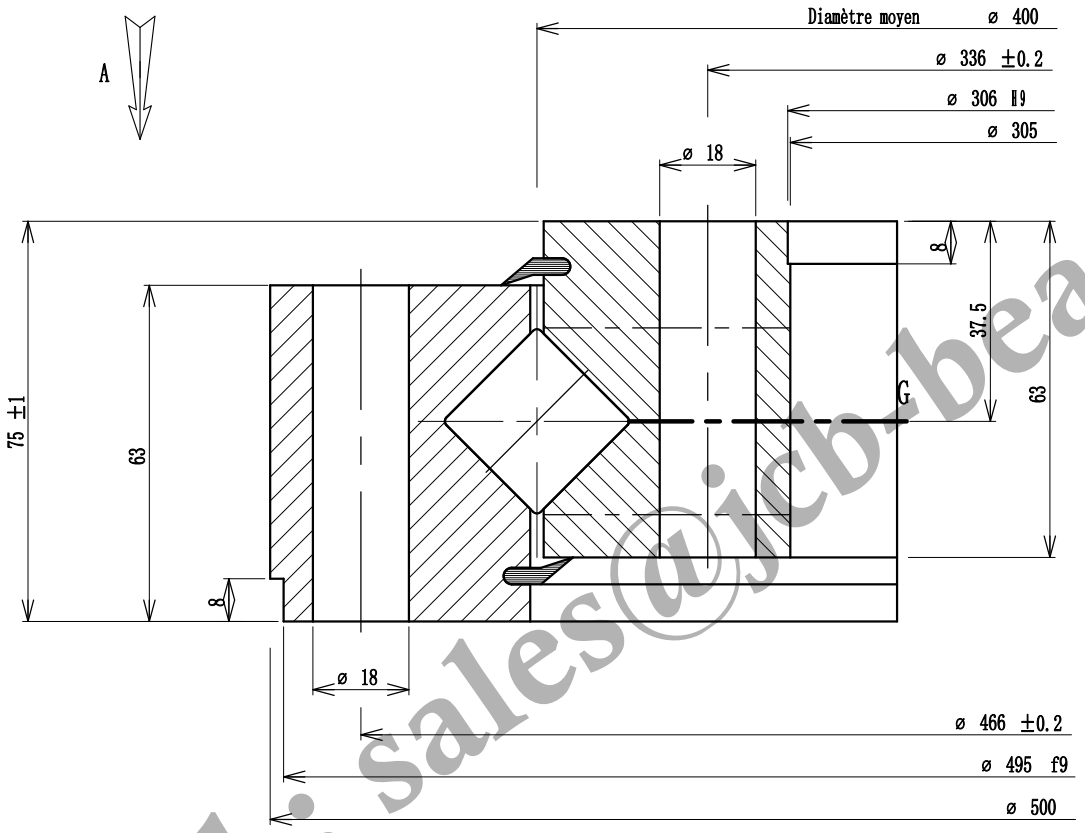


Implantation suivant A

Implantation according to A

Ansicht nach A

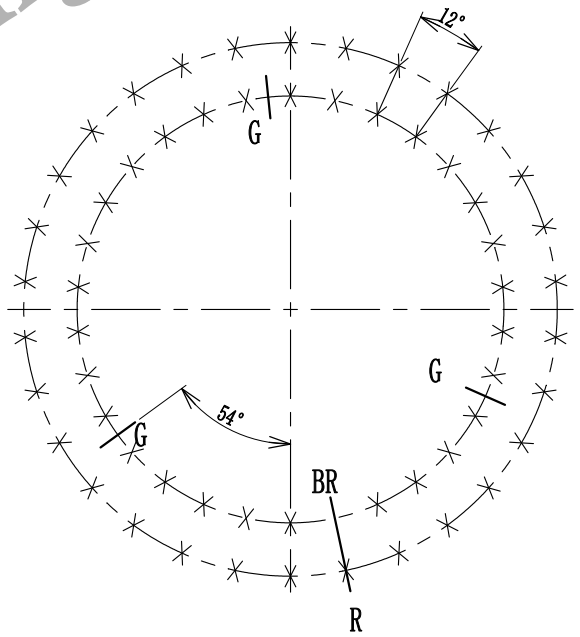


Email : sales@jcb-bearing.com

Sales Email:sales@jcb-bearing.com

Denture - Gear - Verzahnung

Module - Modul
Diametral pitch
Angle de pression
Pressure angle
Eingriffswinkel
Nbre de dents
Nr. of teeth - Zahnezahl
Troncature
Truncature - Kopfkurzung
Diamètre primitif
Pitch diameter - Teilkreissdurchmesser
Déport 2 m d
Add. mod. 2 m d - Profilverschiebung 2 m d
Cote sur dents
Measurement on teeth
Zahnmessweite bei Zahnen

Faux rond au diamètre primitif - Run out on P.D.
Rundlauffehler am Teilkreis

Non trempée
No hardened
Ungehartet

Trempée
Hardened
Gehartet

Tolérances générales suivant IT-ETR-061
General tolerances according to IT-ETR-061
Allgemeine toleranzen nach IT-ETR-061

| | | | | | |
|---|---|---|---|---|---|
| X | B.E. O.R A.R. | 30 | Trous de fixation Mounting holes Befestigungsborungen | ø 18 | equid. equis. gl. Abst. |
| X | B.I. I.R. I.R. | 30- 1 | Trous de fixation Mounting holes Befestigungsborungen | ø 18 | equid. equis. gl. Abst. |
| G | B.E. O.R. A.R. | | Trous de graisseurs Grease holes Schmierborungen | | equid. equis. gl. Abst. |
| G | B.I. I.R. I.R. | 3 | Trous de graisseurs Grease holes Schmierborungen | M 10 x 1.00 | equid. equis. gl. Abst. |

B R Position approximative du bouchon et du raccord de trempe
Filler plug and hardening connection of raceway
ca Stopfen - und heertteschlupf - position

Des.
Date.
Ver.
Date.
Ech.

Masse estimée 54 kg
Gewicht ca
Estimated weight lbs

N° 08-0400-00

Indice A

Luoyang JCB Bearing Technology Co., Ltd

Add: No. 285, Fenghua road, Luoyang, Henan, China.
Postal: 471000
Phone: +86-379-68611678
Fax: +86-379-68611679
E-mail: sales@jcb-bearing.com